Флагштоки из стеклофибры

Спецификация
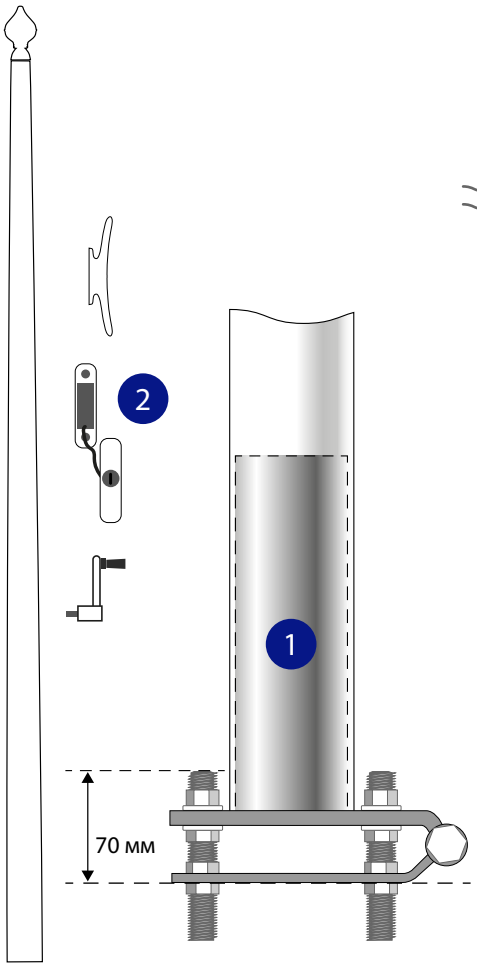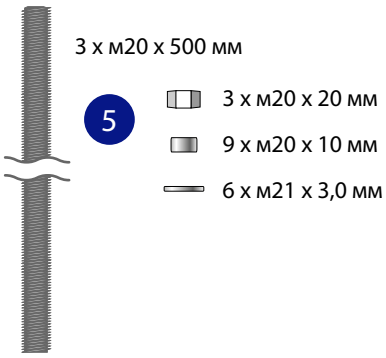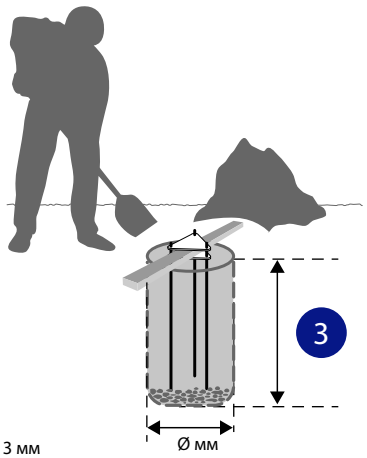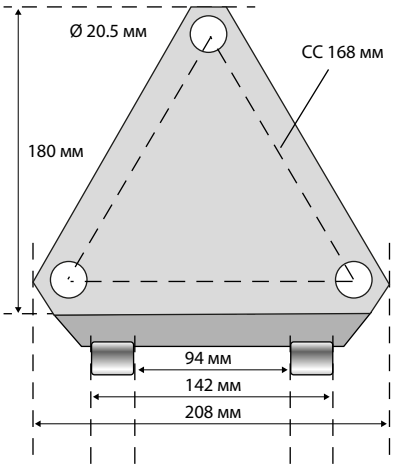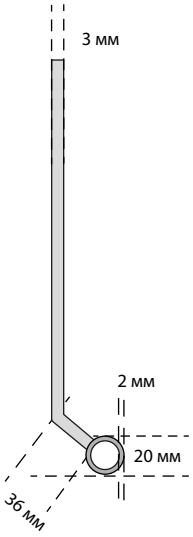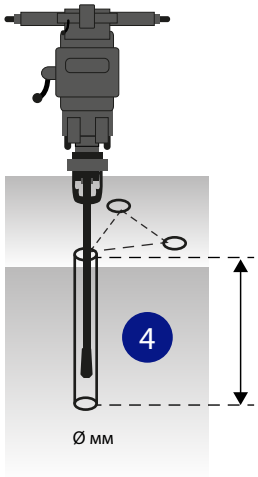
	Высота флагштока		6м	7м	8м	9м	10м	11м	12м	13м	14м
	Верхний диаметр	мм	65	65	65	65	65	65	65	65	65
	Нижний диаметр		120	120	120	120	140	140	140	140	140
	Толщина стенки +/- 0,5 мм		4	4	4	4	4	4	4	4	4
	Длина цилиндрической части флагштока		0	0	0	0	2500	2500	2500	3500	4500
1	Диаметр стальной трубы		102	102	102	102	121	121	121	121	121
	Толщина стенки стальной трубы		2,5	2,5	2,5	2,5	3	3	3	3	3
	Длина стальной трубы		660	660	660	660	660	660	660	660	660
2	Расстояние от основания до										
	- кнехта		1500	1000	1500	1500	1500	1500	1500	1500	1500
	- замка		1500	1500	1500	1500	1500	1500	1500	1500	1500
	- лебёдки		630	630	630	630	630	630	630	630	630
	Вес флагштока из стекловолокна	кг	11,5	14,5	15.5	17,5	26,5	29	31,5	49	44,5
	Вес флаштока из стекловолокна со стальной трубой		17	19	21	24	34	36,5	38,5	53	53
3	Рекомендуемая глубина фундамента	мм	800	800	800	900	1000	1100	1200	1200	1200
	Рекомендуемый диаметр фундамента		500	500	500	500	500	500	500	500	500
4	Рекомендуемый диаметр отверстий в камне под анкера		35	35	35	35	35	35	35	35	35
	Рекомендуемая глубина отверстий в камне под анкера		300	300	300	400	400	400	400	400	400
	Расстояние между отверстиями		168	168	168	168	168	168	168	168	168
5	Длина анкеров		500	500	500	500	500	500	500	500	500
	Диаметр анкеров		20	20	20	20	20	20	20	20	20
	Рекомендуемые размеры флагов	кв.м.	2	2,5	3	4	5	5	6	6	6